CONFIGURAÇÃO DE PENAS P/ PLOTAGEM

COR		ESP.
1	07	0,1
2	07	0,2
3	07	0,3
4	07	0,4
5	07	0,5
6	07	0,6
7	07	0,25
8	07	0,09
9	07	0,15
140	140	0,15
162	162	0,15

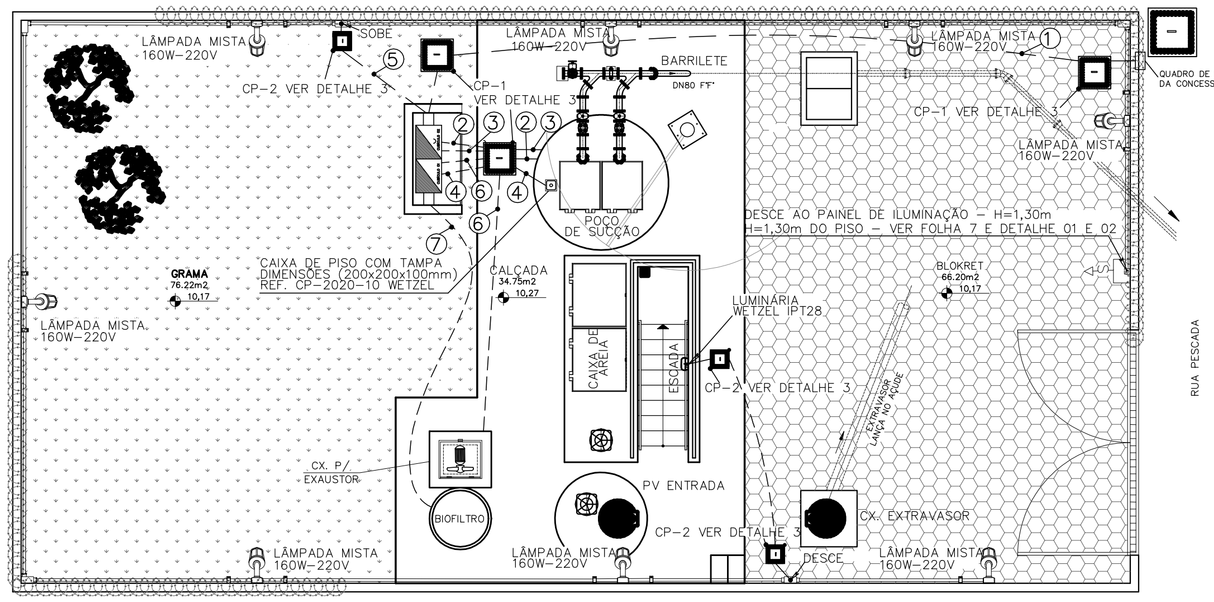

PLANTA DE DISTRIBUIÇÃO

ESCALA 1/75

01	RAMAL DE ENTRADA – #3x1cond.(16mm2) Vermelho (R), Azul (S) e Branco (T) +#1x1cond.(16mm)Azul Claro + #1x1cond.(16mm em cobre nú) – 0,6/1kV	ELETR. AÇO GALV. ø2"
02	CIRC.1–#1x4cond.(4mm2) Vermelho (R), Azul (S) e Branco (T) – ALIMENTA MOTOR M1 + #1x1cond.(4mm2) Verde – 0,6/1kV	ELETRODUTO CORRUGADO ø2"
03	CIRC.2–#1x4cond.(4mm2) Vermelho (R), Azul (S) e Branco (T) – ALIMENTA MOTOR M2 + #1x1cond.(4mm2) Verde – 0,6/1kV	ELETRODUTO CORRUGADO ø2"
04	SENSOR DE NÍVEL – 3x1,5mm2 Vermelho (Nível Alto–Es), Azul (Meio–Ei) e Branco (Nível Baixo–Er) 0,6/1kV	ELETRODUTO CORRUGADO ø1.1/4"
05	CIRC.4–#2x1cond.(4mm2) Vermelho (R) e Branco (T) + #1x1cond.(4mm) verde – ILUMINAÇÃO 0,6/1kV	ELETRODUTO DE AÇO GALVANIZADO ø1"
06	CIRC.3–#1x3cond.(4mm2) Vermelho (R), Azul (S) e Branco (T) – ALIMENTA EXAUSTOR + #1x1cond.(4mm2) Verde – 0,6/1kV	ELETRODUTO CORRUGADO ø2"
07	TRANSMISSOR DE UMIDADE – 3x1,5mm2 (SHIELD)	ELETRODUTO CORRUGADO ø1.1/4"

DETALHE 3 – CAIXA DE PASSAGEM CP–1 E CP–2

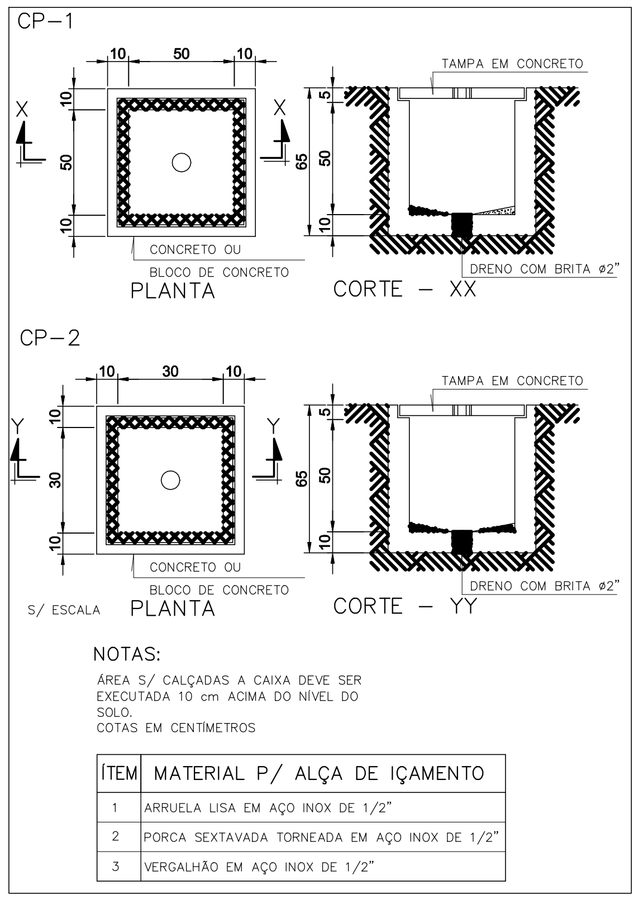

NOTAS:

ÁREA S/ CALÇADAS A CAIXA DEVE SER EXECUTADA 10 cm ACIMA DO NÍVEL DO SOLO.
COTAS EM CENTÍMETROS

ÍTEM	MATERIAL P/ ALÇA DE IÇAMENTO
1	ARRUELA LISA EM AÇO INOX DE 1/2"
2	PORCA SEXTAVADA TORNEADA EM AÇO INOX DE 1/2"
3	VERGALHÃO EM AÇO INOX DE 1/2"

DETALHE 1 – LOCAÇÃO DO QUADRO DE CONTROLE DA ILUMINAÇÃO

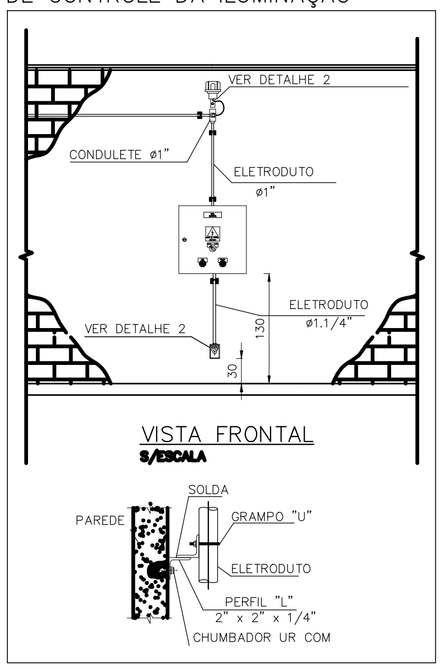

DETALHE 2 – TOMADA DE SERVIÇO

SEM ESCALA

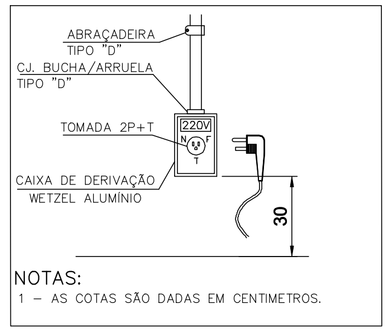

NOTAS:
1 – AS COTAS SÃO DADAS EM CENTIMETROS.

DETALHE ENVELOPAMENTO

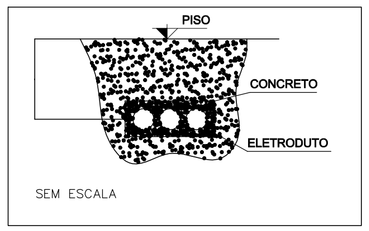

DETALHE 4 – ALIMENTAÇÃO DO EXAUSTOR DO BIOFILTRO

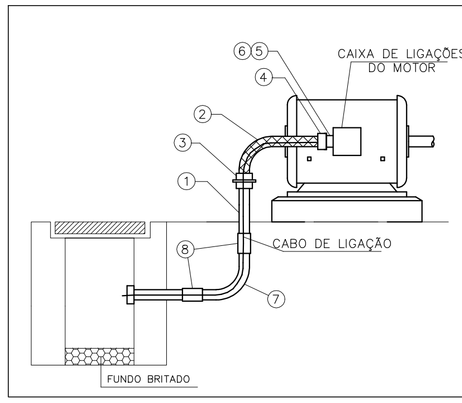

ÍTEM	DESCRIÇÃO	UNID	QUANT.
1	ELETRODUTO RÍGIDO DE AÇO GALVANIZADO 2"	PÇ	1
2	ELETRODUTO METÁLICO FLEXÍVEL 2"	MT	1
3	CONECTOR FÊMEA FIXO 2"	PÇ	1
4	CONECTOR MACHO GIRATÓRIO 2"	PÇ	1
5	BUCHA DE REDUÇÃO DE AÇO GALV. COM ROSCA 2"	PÇ	1
6	NIPLE CURTO DE AÇO GALVANIZADO 2"	PÇ	1
7	CURVA 90°, RAIO STANDARD DE AÇO GALV. 2"	PÇ	1
8	LUVA PARA ELETRODUTO EM AÇO GALV. 2"	PÇ	2

ILUMINAÇÃO EXTERNA INSTALADA NO MURO DA ELEVATÓRIA

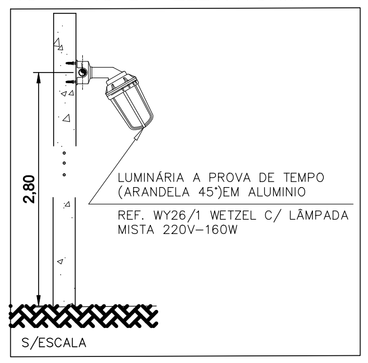

DETALHE FIXAÇÃO ELETRODUTO 1"

S/ESCALA

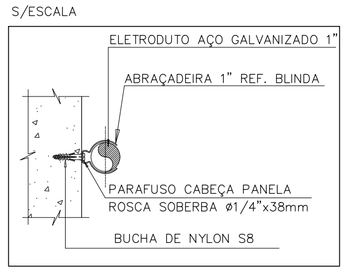

ENTRADA DE ENERGIA E DETALHE DO ABRIGO DO PAINEL

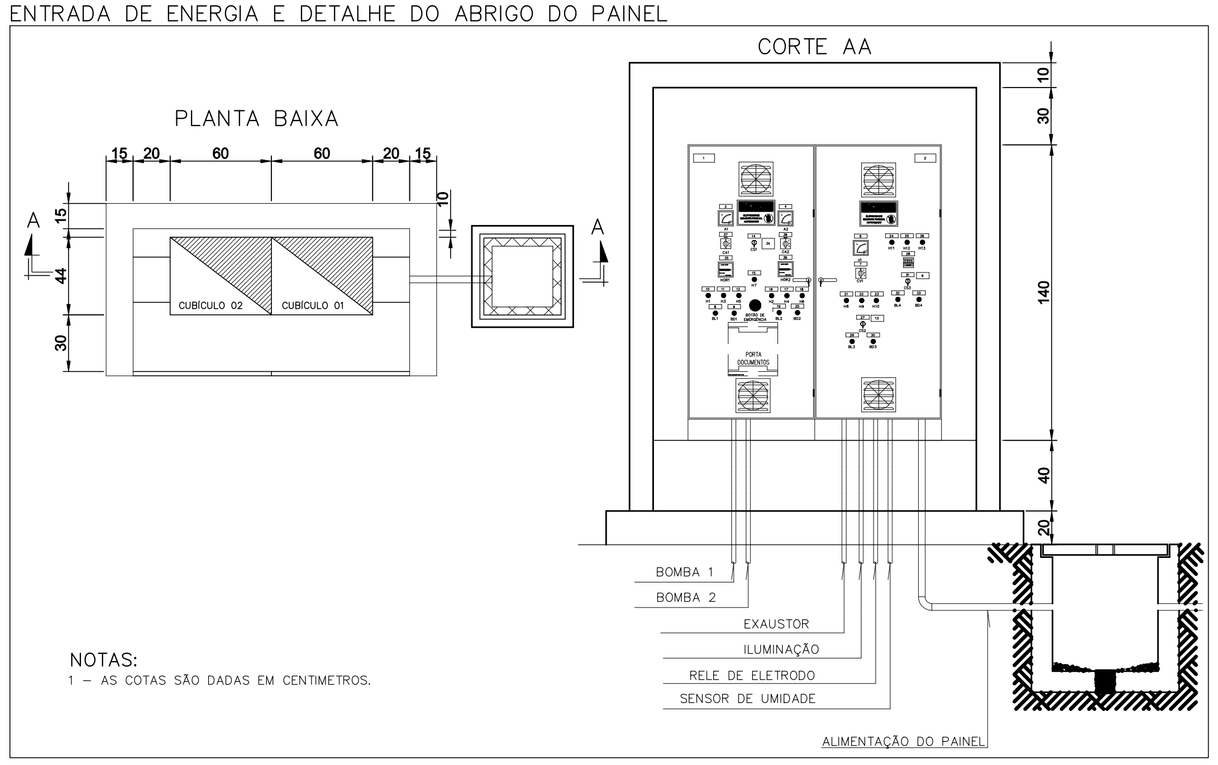

NOTAS:
1 – AS COTAS SÃO DADAS EM CENTIMETROS.

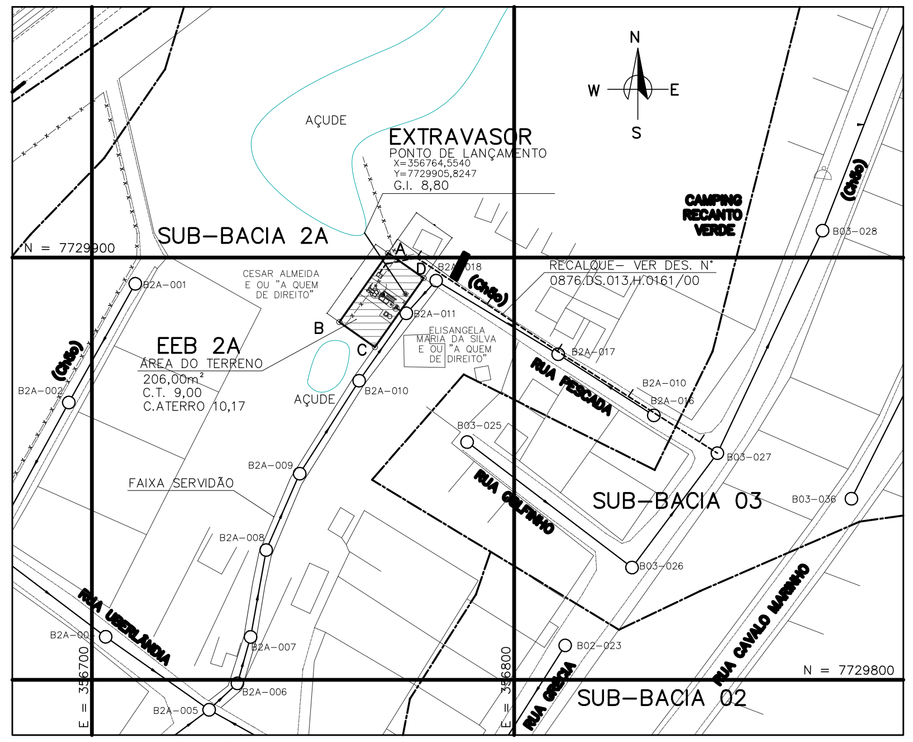

PLANTA DE SITUAÇÃO

ESCALA 1/1000

NOTAS.:

01 – DEVEM SER INSTALADO PRENSA CABOS NAS CAIXAS DE PASSAGEM DOS CABOS QUE ALIMENTAM AS BOMBAS PARA EVITAR A PASSAGEM DE GÁS DO POÇO AO PAINEL;

02 – OS ELETRODUTOS ENTERRADOS DEVERÃO SER ENVELOPADOS COM CONCRETO MAGRO

VISTA LATERAL – POÇO DE SUCÇÃO

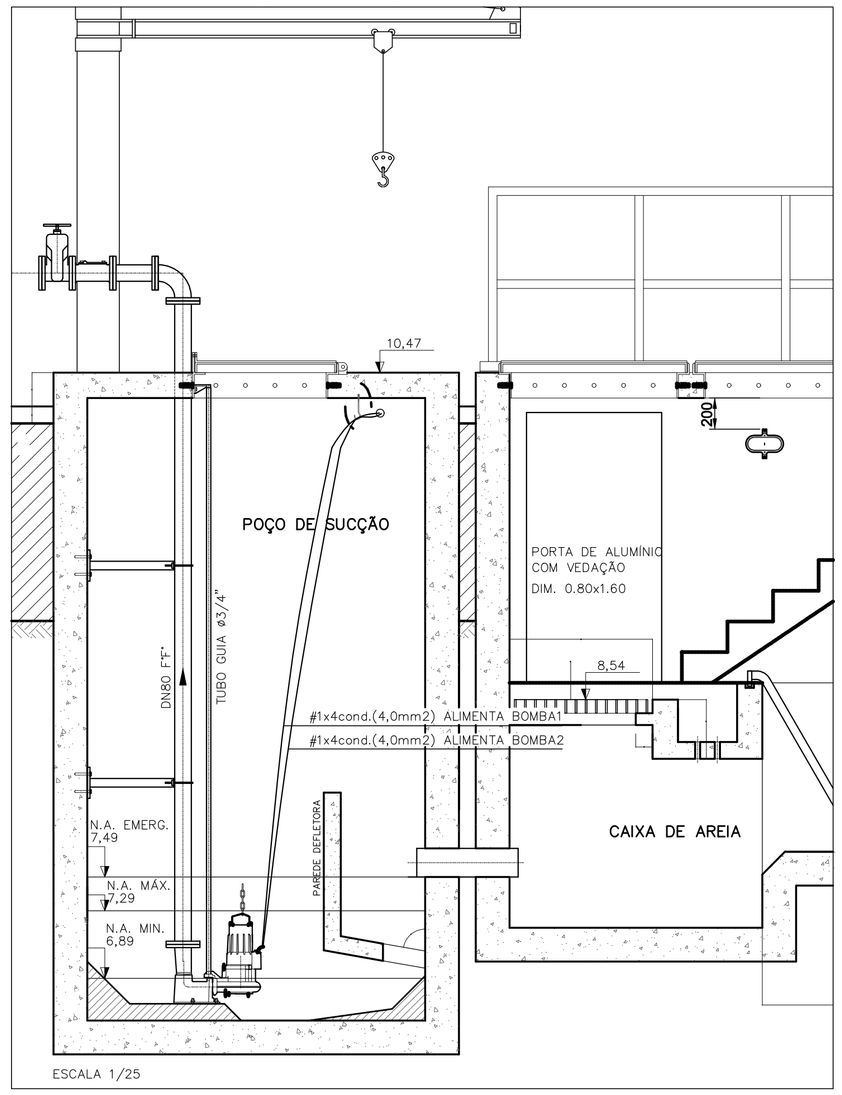

ESCALA 1/25

ESTE DESENHO É PROPRIEDADE DA COMPANHIA ESPÍRITO SANTENSE DE SANEAMENTO – CESAN E NÃO PODE SER COPIADO SEM SUA AUTORIZAÇÃO.

NÚMEROS	TÍTULOS
PRINCIPAIS DESENHOS DE REFERÊNCIA	

Nº	LOCAL	DISCRIMINAÇÃO	DES.	DIV.	GER.	DATA
REVISÃO						

CANCELA E SUBSTITUI O DESENHO NÚMERO:

CANCELADO E SUBSTITUÍDO PELO DESENHO NÚMERO:

CENTRO DE DOCUMENTAÇÃO
RECEBIDO: __/__/__
Nº DOC.: _____ ASS.: _____
APROVAÇÃO CESAN:
ASS.: _____ MATR.: _____
UNID.: _____ DATA: __/__/__
ESTA APROVAÇÃO NÃO ISENTA A CONTRATADA DE SUAS RESPONSABILIDADES LEGAIS.

EMITENTE: Etep Consultoria, Gerenciamento e Serviços

PROJETADO:	COORDENADOR:
ANDRE MIRANDA DAHER	ARTUR AUGUSTO OLIVEIRA NEVES
CREA: 16142/D REGIÃO: ES	CREA: 045302/D REGIÃO: RJ
DESENHO: Andre Miranda Daher	Nº DES. PROJETISTA: 0876.DS.013.E.0061/01
DATA: 01/08/2011	

RESPONSÁVEL TÉCNICO: ENGº ARTUR AUGUSTO OLIVEIRA NEVES
CREA: 045302/D REGIÃO: RJ ART Nº:0820110020944 DATA: 22/02/2011

EMISSÃO CESAN	DATAS
PROJETADO:	
CREA:	
DESENHADO:	
VERIFICADO: ENGº RESTOR GORZA JUNIOR	
DIVISÃO: ENGº NESTOR GORZA JUNIOR	
GERÊNCIA: ENGª SANDRA SILY	

CESAN

MUNICÍPIO: VILA VELHA | DISTRITO: – | BAIRRO: PRAIA DA SEREIA

NOME DO EMPREENDIMENTO: IMPLANTAÇÃO DO SISTEMA DE ESGOTAMENTO SANITÁRIO BARRA DO JUCU, MORADA DO SOL E PONTA DA FRUTA

TÍTULO: ELEVATÓRIA DE ESGOTO BRUTO EEB2A–BACIA PONTA DA FRUTA/SUB–BACIA 2A
PROJETO ELÉTRICO
PLANTA DE DISTRIBUIÇÃO E DETALHES

ESCALA:	FOLHA:	Nº CESAN	REV:
INDICADA	02/05	A–050–000–91–6–XX–0026	01